2018　7/16(月・祝) SC男子ダブルス　本戦

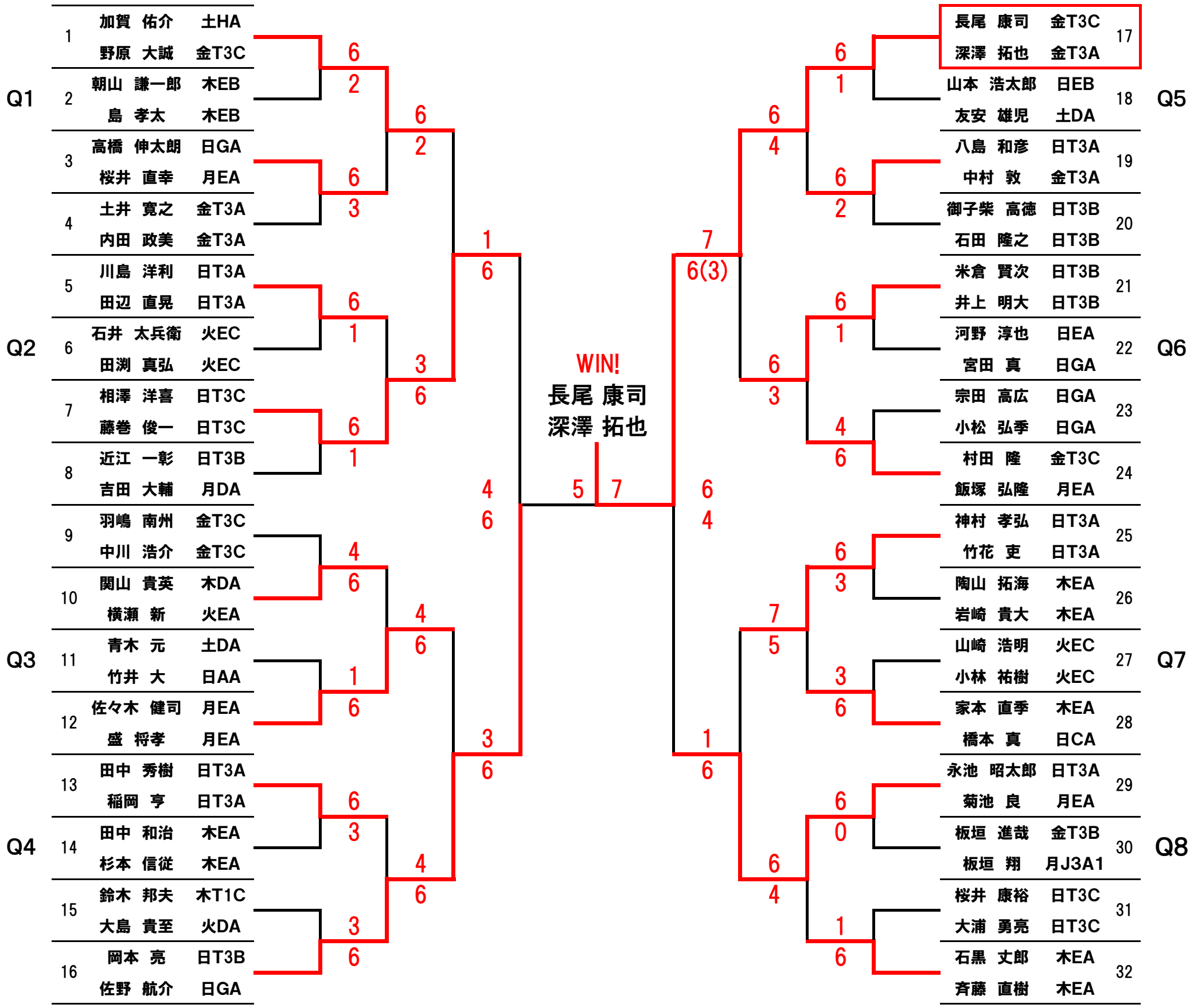

【詳細】

- トーナメント表に記載されている時間が集合時間です。
- 試合開始時間は集合時間より後になりますが、集合時間直後になる場合もあります。
- 集合時間までに、ペアで試合の出来る服装に着替え、大会本部にて受付を済ませて下さい。
- 集合時間までに受付出来なければ、棄権となります。
- 1セットマッチ　ノーアドバンテージ方式(6－6後 12PTB)です。
- 試合前のウォーミングアップはサーブ4本です。
- 試合が終了しましたら、勝者ペアが大会本部まで試合球を持って、速やかに結果報告してください。
- 全試合セルフジャッジとなります。
- スコアボードは番号の小さいペアが上になります。
- コンソレがあります(皆様に数多くの試合を行って頂きたく、コンソレを設けました)。